FMHS-REC-01 Skala 1:4

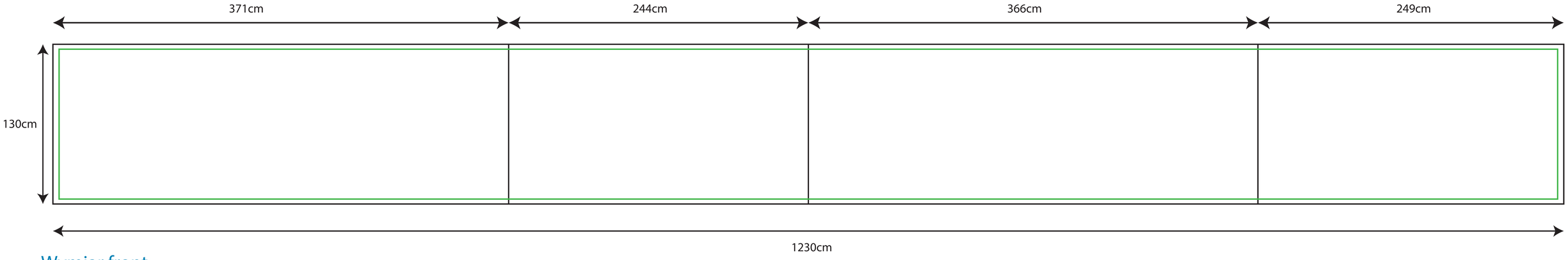

Wymiar front:
Brutto:1230x130cm
Netto: 1220x122cm

- Obszar widoczny